эксклюзивный дистрибьютор компании FILTREC в России

серия
FA-2

Сливные фильтры, монтируемые на бак

Гидравлическая фильтрация

www.filtrec.com

www.kentek.ru

Серия **FA-2**

Сливные фильтры, монтируемые на бак

Технические характеристики:

корпус

Давление: Максимальное рабочее давление: **12** бар **(175 psi)** (согл. **NFPA T 3.10.17)**
Давление разрушения: **20** бар **(290 psi)** (согл. **NFPA T 3.10.17)**

Тип присоединения: 3/4″÷1 1/2″ BSP

Тип материала: Голова: алюминиевый сплав
Колба: сталь
Уплотнение: **Buna-N**

Перепускной клапан: 1,7 бар (24.6 psi)
Обратите внимание, картридж со встроенным перепускным клапаном и обратным клапаном.

сменный элемент

Материал: неорганическое стекловолокно 4,5 - 7 - 12 - 27 μm(c) (согл. ISO 16889)

пропитанная бумага 10 - 25 μm(c) (согл. ISO 16889)

металлическая сетка 60 - 125 μm

Перепад давления разрушения элемента: 4 бар (58 psi) (согл. ISO 2941)

Фильтрующие элементы Filctrec прошли испытания согласно стандартам ISO 2942, ISO 23181 и ISO 3968

параметры

Рабочая температура: -25°C +120°C (-13°F +248°F)

Рабочая среда (согл. ISO 2943)
Полностью совместимы с HH-HL-HM-HV (согл. ISO 6743/4).
Совместимость с иными средами и СОЖ уточните у вашего поставщика info@kentek.ru

МАТЕРИАЛ	
000	без элемента
G03	неорганическое стекловолокно $ß_{4,5\ \mu m\ (c)} \geq 1000$
G06	неорганическое стекловолокно $ß_{7\ \mu m\ (c)} \geq 1000$
G10	неорганическое стекловолокно $ß_{12\ \mu m\ (c)} \geq 1000$
G25	неорганическое стекловолокно $ß_{27\ \mu m\ (c)} \geq 1000$
C10	пропитанная бумага $ß_{10\ \mu m\ (c)} \geq 2$
C25	пропитанная бумага $ß_{25\ \mu m\ (c)} \geq 2$
T60	металлическая сетка 60 μm
T125	металлическая сетка 125 μm

	НОМИНАЛЬНЫЕ РАЗМЕРЫ	МАТЕРИАЛ		УПЛОТНЕНИЯ	ПРИСОЕДИНЕНИЕ	ИНДИКАТОР
Фильтр в сборе **FA-2**	**21**	**C10**	**BM**	**B**	**B7**	**R2**
Фильтроэлемент **A2**	**21**	**C10**	**BM**			

УПЛОТНЕНИЯ	
B	NBR

ПРИСОЕДИНЕНИЕ	
B4	3/4" BSP (размер10-11)
B7	1 1/2" BSP (размер 20-21)

ИНДИКАТОР	
00	без индикатора
R2	переключатель давления 1,3 бар N.O. / 18,9 psi
R3	переключатель давления 1,3 бар N.C. / 18,9 psi
R6	визуальный манометр 1,3 бар / 18,9 psi
R7	манометр/ вакуумметр -1÷5 бар / -14,5÷72,5 psi
R9	манометр 0÷4 бар / 0÷58 psi

Стандартный вариант

Габаритные размеры

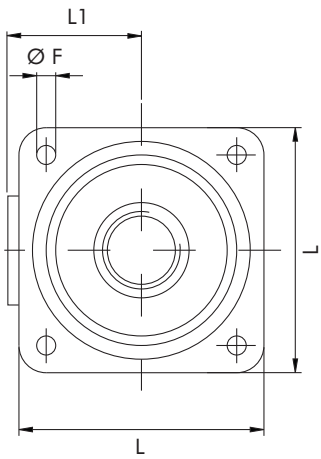

СХЕМА УСТАНОВКИ В БАК

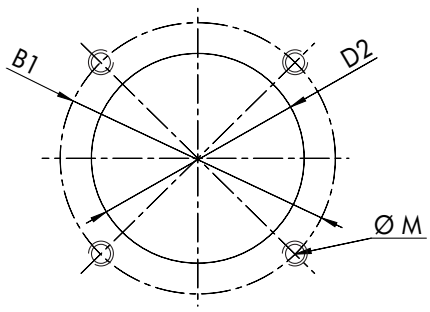

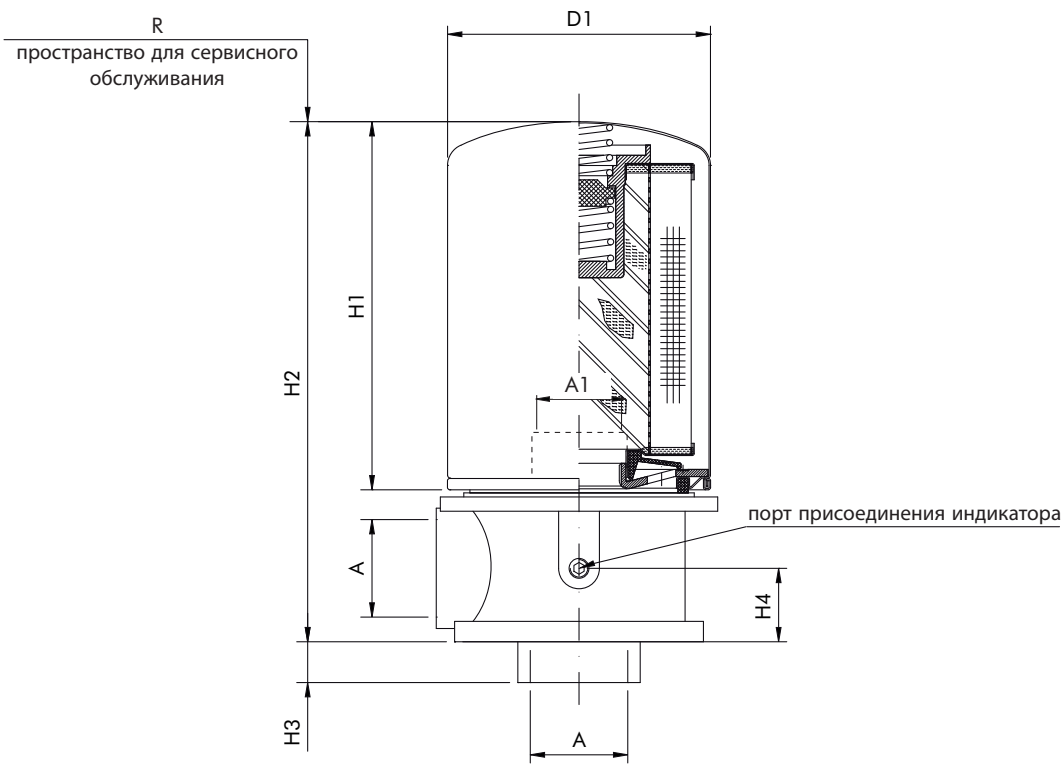

Номинальный размер

КОД	A	B1	D1	D2	Ø F	H1	H2	H3	H4	L	L1	Ø M	R	ВЕС	ЭЛЕМЕНТ	H1	A1
FA-2-10	3/4″ BSP	99	96	40÷45	7	148	200	15	25	90	50	M6	20	1,3 Kg	A-2-10	148	3/4″ BSP
FA-2-11						213	265							1,6 Kg	A-2-11	213	
FA-2-20	1 1/2″ BSP	141	128	65÷70	9	182	255	20	36	122	70	M8	40	2,1 Kg	A-2-20	182	1 1/4″ BSP
FA-2-21						228	300							2,3 Kg	A-2-21	228	

Зависимость перепада давления

Общий перепад давления (Δp) складывается из перепада давления корпуса фильтра и фильтрующего элемента при заданном расходе. Суммарный перепад давления не должен превышать 0,5 бар (8 psi).

ПЕРЕПАД ДАВЛЕНИЯ НА КОРПУСЕ ФИЛЬТРА

Перепад давления на корпусе фильтра определяется типом присоединения и не зависит от длины колбы и вязкости среды.

ПЕРЕПАД ДАВЛЕНИЯ НА ЧИСТОМ ФИЛЬТРУЮЩЕМ ЭЛЕМЕНТЕ

Перепад давления на фильтрующем элементе определяется его внутренним диаметром и типом фильтрующего материала.
Это значение пропорционально кинематической вязкости среды. К примеру, при значении перепада давления на кривой 0,2 бар для масла вязкостью 46 cSt необходимо руководствоваться значением диаграммы 0,31 (=0,2 x 46/30) бар.

Фильтр в сборе **FA-2-10/11/20/21**

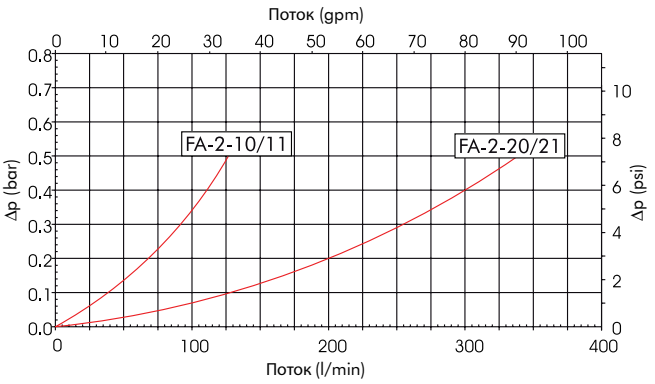

Фильтрующий элемент **A-2-10**

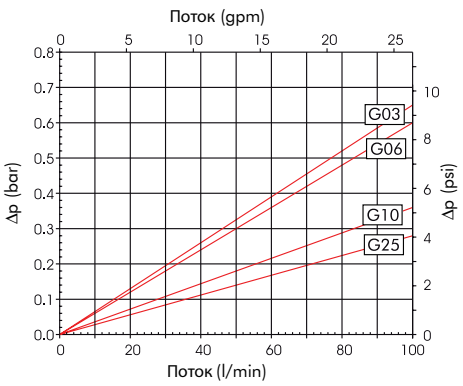

Фильтрующий элемент **A-2-10**

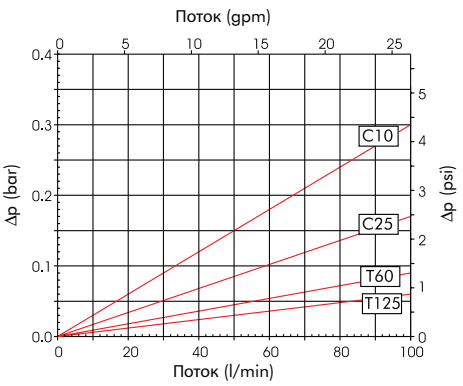

Фильтрующий элемент **A-2-11**

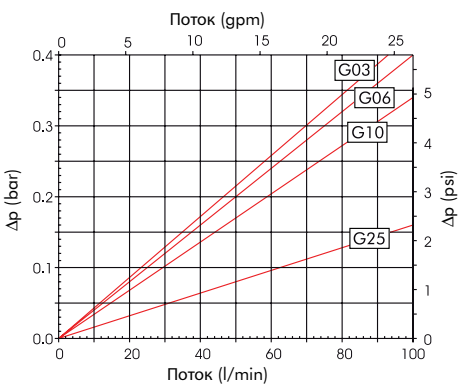

Фильтрующий элемент **A-2-11**

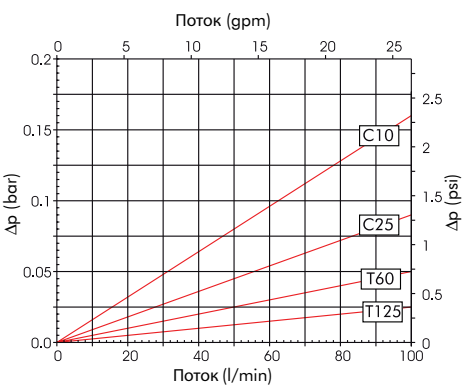

Фильтрующий элемент **A-2-20**

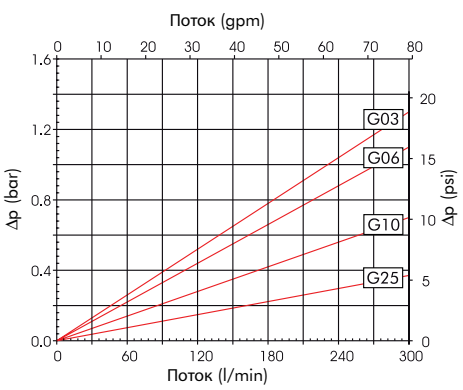

Фильтрующий элемент **A-2-20**

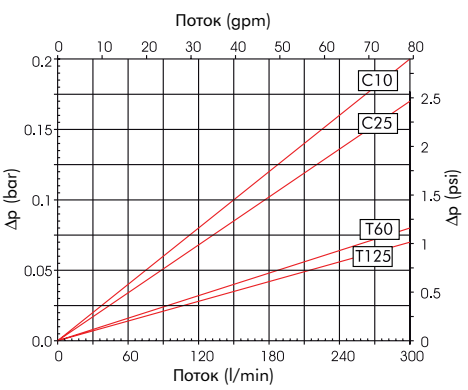

Зависимость перепада давления

Фильтрующий элемент **A-2-21**

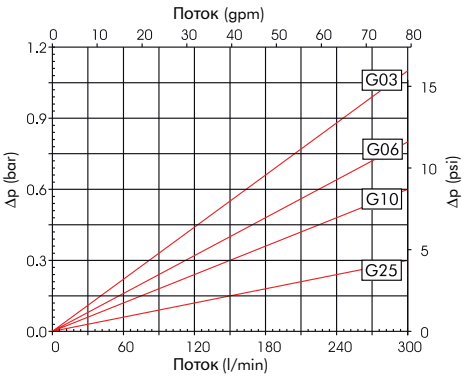

Фильтрующий элемент **A-2-21**

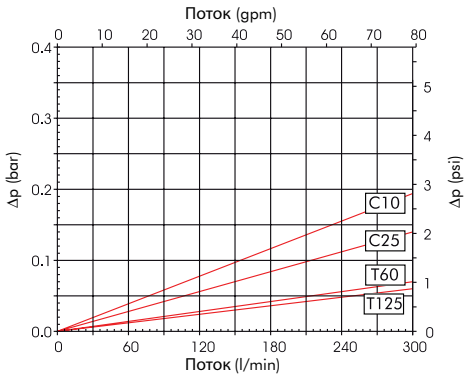

ЗАВИСИМОСТЬ ПЕРЕПАДА ДАВЛЕНИЯ ДЛЯ ПЕРЕПУСКНОГО КЛАПАНА

Перепускной клапан защищает фильтрующий элемент в момент резкого перепада давления, холодного пуска, а также от загрязнений при несвоевременной замене загрязненного элемента.

Перепускной клапан **FA-2-10/11/20/21**

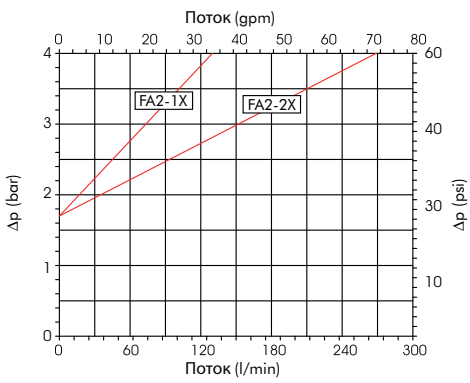

Вышеуказанные показатели получены в лаборатории Filtrec согласно стандарту ISO 3968 (с использованием минерального масла вязкостью 30 cSt и плотностью 0,86 кг/дм3).
В случае несоответствия данных, пожалуйста, проверьте уровень загрязненности, вязкость и другие параметры масла, а также точки измерения перепада давления.

Индикатор загрязненности

По мере загрязнения фильтрующего элемента перепад давления на фильтре возрастает.
Индикатор загрязненности сигнализирует о необходимости заменить элемент до того, как перепад давления достигнет значения, установленного перепускным клапаном.
Обратите внимание, в условиях холодного пуска индикатор может дать ложный сигнал, что обусловлено большей вязкостью среды при низких температурах. Индикатор будет работать в нормальном режиме при нагреве масла до рабочих температур.
Индикатор загрязненности регистрирует давление на входе перед фильтрующим элементом:
• ВИЗУАЛЬНЫЙ индикатор подает сигнал о необходимости заменить фильтроэлемент при достижении значения перепада давления свыше 1,3 бар.
• в ЭЛЕКТРИЧЕСКОМ индикаторе срабатывает реле при достижении значения перепада давления в 1,3 бар.

ПЕРЕКЛЮЧАТЕЛЬ ДАВЛЕНИЯ

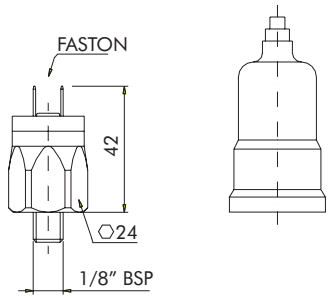

СИМВОЛ - **R2**	СИМВОЛ - **R3**
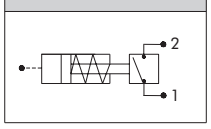	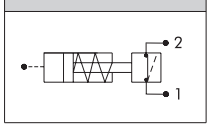

КОД	УСТАНОВКИ
R2	1,3 bar (18,9 psi) N.O.
R3	1,3 bar (18,9 psi) N.C.

• Ток: 0,5 А резистивный/ 0,2 А индуктивный
• Максимальное напряжение: 30-48 В постоянного тока
• Степень защиты: IP54 в соотв. с DIN 40050

ВИЗУАЛЬНЫЙ МАНОМЕТР

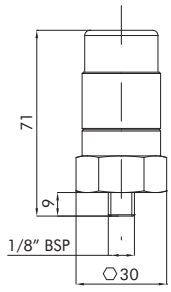

СИМВОЛ
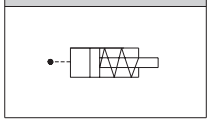

КОД	УСТАНОВКИ
R6	1,3 bar (18,9 psi)

МАНОМЕТР/ВАКУУММЕТР

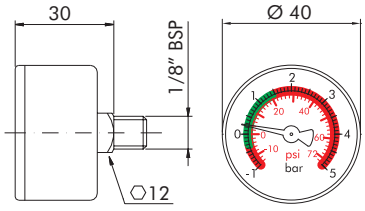

СИМВОЛ
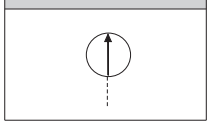

КОД	ШКАЛА
R7	0 ÷1,4 bar (0 ÷20 psi) зеленая зона
	1,4÷5 bar (20 ÷72,5 psi) красная зона

Корпус выполнен из черного ABS-пластика

Обратите внимание, данный манометр может быть использован как вакуумметр для всасывающих фильтров.
Позволяет оптимизировать складские запасы фильтрующих элементов.

МАНОМЕТР

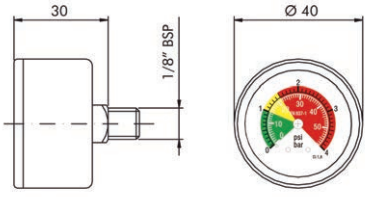

СИМВОЛ
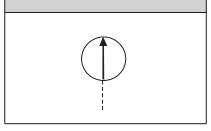

КОД	ШКАЛА
R9	0 ÷1 bar (0 ÷14,5 psi) зеленая зона
	1 ÷1,5 bar (14,5 ÷22 psi) желтая зона
	1,5÷4 bar (22 ÷58 psi) красная зона

Корпус выполнен из черного ABS-пластика

Стандартный вариант

МОМЕНТ ЗАТЯЖКИ КОЛБЫ	
FA-2-xx	3/4 оборота

МОМЕНТ ЗАТЯЖКИ ИНДИКАТОРА	
R2/R3/R4/R6/R7/R9	30 Nm

Установка

Убедитесь, что фланец фильтра хорошо закреплен на крышке бака с помощью крепежных отверстий и шланг правильно подключен к порту на входе.
Убедитесь, что порт находится над уровнем масла в баке (на выход можно установить дополнительный патрубок, погруженный в гидравлическое масло).
Убедитесь в отсутствии напряжения на фильтре после монтажа.
Оставьте достаточно места для последующей замены фильтрующего элемента и убедитесь, что индикатор загрязненности визуально доступен.
Если используется электрический индикатор, убедитесь, что он подключен правильно.
Никогда не запускайте систему без установленного фильтрующего элемента.
Мы рекомендуем держать запас картриджей Filtrec, чтобы при необходимости производить замену своевременно.

Техническое обслуживание

Перед тем как открыть картридж, убедитесь, что система выключена, а фильтр НЕ находится под давлением.
Открутите картридж, повернув его против часовой стрелки.
Подберите картридж Filtrec с соответствующим номером, особое внимание обратите на тонкость фильтрации.
Убедитесь, что монтажное пространство чистое, смажьте уплотнения на сменном картридже перед сборкой.
Закручивайте новый фильтрующий элемент до контакта с головкой фильтра и еще на 3/4 оборота.

Эксплуатация

Убедитесь, что условия эксплуатации фильтра (давление, температура и рабочая среда) соответствуют значениям, указанным в технических характеристиках в начале каталога.
Картридж (фильтрующий элемент) следует заменить сразу после сигнала индикатора загрязненности, поданного при рабочей температуре (в условиях холодного пуска индикатор может дать ложный сигнал, что обусловлено большей вязкостью среды при низких температурах).
Если индикатор загрязненности не установлен, при замене фильтрующего элемента руководствуйтесь рекомендациями изготовителя гидравлической системы.

Соответствие **PED**

(Директива 97/23/EC Оборудование, работающее под давлением)
Фильтры серии FA-2 соответствуют нормам Статьи 3 Части 3 PED 97/23 / CE и могут быть использованы в средах Группы 2 (жидкости с давлением пара <0,5 бар при максимально допустимой температуре, Статья 3 Раздел 1.1. (б) – Подраздел II).

ВНИМАНИЕ
Используйте средства индивидуальной защиты (СИЗ) во время установки и технического обслуживания фильтра.

Утилизация фильтрующего элемента

Использованные фильтрующие элементы классифицируются как «Опасные отходы» и должны быть утилизированы в соответствии с местным регламентом уполномоченными компаниями.

FILTREC®
Technical Filtration

Filtrec S.p.a. (Италия) -
один из ведущих европейских производителей гидравлических и промышленных фильтров, а также аксессуаров для гидросистем.
С момента основания в 1991 году компания держит вектор на устойчивое развитие и расширение ассортимента производимых фильтров (гидравлических, индустриальных, процессных).
Высокое качество оригинальных фильтров обеспечивается за счет контроля продукции в собственной высокотехнологичной лаборатории.

В настоящий момент Filtrec производит:
- фильтроэлементы и фильтровальное оборудование
- гидравлические фильтры
- индустриальные фильтры (фильтры промышленного назначения).

За более подробной информацией о продукции компании обращайтесь по тел.:

KENTEK +7 (812) 326-07-12

Технические данные могут быть изменены без предварительного уведомления

info@kentek.ru www.kentek.ru